NT1608VCD4T-F

ESQUEMA ELÉTRICO

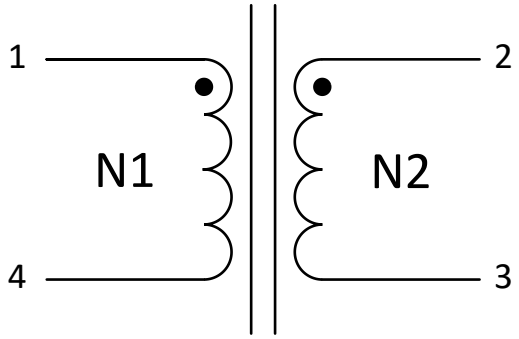

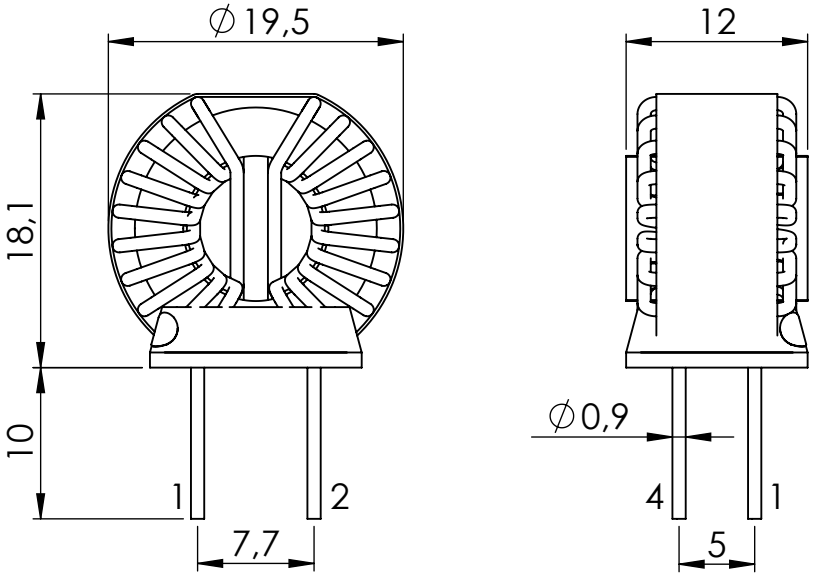

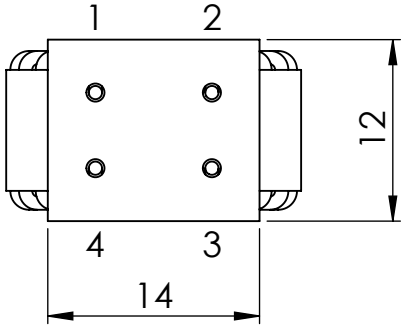

ESPECIFICAÇÕES ELÉTRICAS

INDUTÂNCIA @1kHz/1V
L (1-4)(2-3) = 75~125µH

RESISTÊNCIA:
R (1-4)(2-3) = 12mΩ ±10%

RELAÇÃO DE ESPIRAS
N1:N2 = 1:1

HIPOT 1.500VAC 2s.
N1 PARA N2

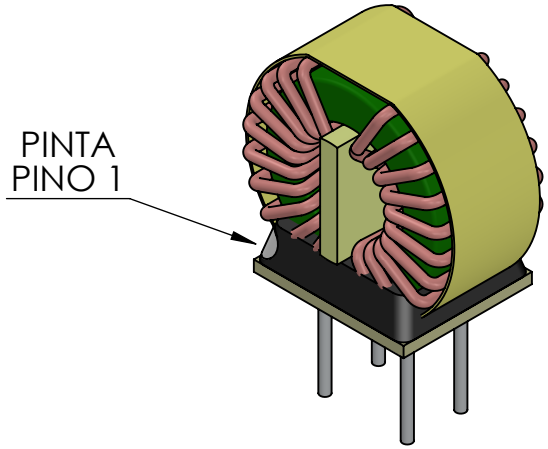

DADOS DE CONSTRUÇÃO

N1 = 8 ESP # 22 AWG
N2 = 8 ESP # 22 AWG

TransFonte TRANSFORMADORES E FONTES	CLIENTE: ALEXANDRE				
	DESCRIÇÃO: TRAFO MODO COMUM 100µH				
ESPECIFICAÇÃO TÉCNICA	CÓDIGO: XXX.XXX				
	A4	ESC.: 2:1	REV.: 00	FOLHA 1 DE 1	

	NOME	DATA
DES.	CARLOS EDUARDO	12/06/2025
VERIF.	CARLOS EDUARDO	12/06/2025
APROV.	CARLOS EDUARDO	12/06/2025

TOLERÂNCIAS GERAIS (NÃO ESPECIFICADAS)	LINEAR:	±1mm
	ANGULAR:	±1°

DIMENSÕES EM MILÍMETROS (mm)